УДК 629.7 Группа Т53

ОТРАСЛЕВОЙ СТАНДАРТ

УСТАНОВКА ГОТОВОГО ИЗДЕЛИЯ В ОТВЕРСТИЕ И ФЛАНЦЕМ НА ПЛОСКОСТЬ КАРКАСА С КРЕПЛЕНИЕМ БОЛТАМИ

ОСТ I 41741-90

на 6 стр.

Типовая технологическая операция

ОКП(ОКСТУ) 7504

Дата введения I.0I.92

I. Настоящий стандарт распространяется на операцию установки готовых изделий в отверстие и фланцем на плоскость каркаса с креплением болтами и корончатыми гайками.

2. Стандарт устанавливает последовательность и содержание переходов, наименования и коды применяемых инструментов.

3. Требования безопасности при выполнении типовой операции изложены в ОСТ 1 41730-90.

4. Типовая технологическая операция установки готового изделия в отверстие и фланцем на плоскость каркаса с креплением болтами приведена на последующих страницах стандарта.

ГОССТАНДАРТ
Всесоюзный
НАУЧНО-ИССЛЕДОВАТЕЛЬСКИЙ ИНСТИТУТ
ТЕХНИЧЕСКОЙ ИНФОРМАЦИИ
№ 8433769 от 91.03.06

Издание официальное

Перепечатка воспрещена

Зак. 256

Публ.
Взам.
Подп.

Разраб.

Н.контр.

01	Код, наименование операции	Обозначение документа						МИ
02		Код, наименование оборудования					$T_в$	$T_о$
к/м	Наименование детали, сб.единицы или материала		ОПП	ЕВ	ЕН	КИ	Н.расх.	
О 03	I. Осмотреть готовое изделие и место его установки на каркасе и убедиться в отсутствии механических							
04	повреждений и загрязнений							
05	2. Установить готовое изделие в отверстие и фланцем на плоскость каркаса с совмещением отверстий							
06	согласно чертежу							
Т 07	Бородок, ГОСТ 7214							
О 08	3. Нанести грунт или смазку на резьбу болтов согласно чертежу							
М 09	АБВГ ХХХХХХ.ХХХ Грунт или смазка							
Т I0	Кисть, ГОСТ I0597							
О II	4. Закрепить готовое изделие на каркасе согласно чертежу:							
I2	а) 4-мя болтами с шайбами и корончатыми гайками или							
I3	б) 4-мя болтами с шайбами и самоконтрящимися гайками, или							
I4	в) 4-мя болтами по анкерным гайкам							
Т I5	Ключ гаечный, ГОСТ 2839 Ключ торцовый, ГОСТ II737							

Дубл.
Взам.
Подп.

к/м	Наименование детали, сб.единицы или материала	Код, обозначение	ОПП	ЕВ	ЕН	КИ	Н.расх.
к/м 001	5. Протереть соединение от излишней смазки или грунта						
М02	Салфетка (ткань), ГОСТ 11680						
О03	6. Зашплинтовать болтовые соединения согласно чертежу и ОСТ1 41818-80 (при креплении корончатыми						
04	гайками)						
05	7. Обезжирить растворителем головки, выступающую резьбу болтов и гайки согласно чертежу						
М06	Салфетка (ткань), ГОСТ 11680 АБВГ хxxxxx.xxx Растворитель						
О07	8. Покрыть грунтом головки, выступающую резьбу болтов и гайки согласно чертежу						
М08	АБВГ хxxxxx.xxx Грунт						
Т09	Кисть, ГОСТ 10597						
О10	9. Покрыть краской под цвет окраски конструкции гайки, головки и выступающую резьбу болтов (если						
11	предусмотрено чертежом)						
М12	АБВГ хxxxxx.xxx Краска						
Т13	Кисть, ГОСТ 10597						
О14	10. Проверить:						
15	а) правильность установки и надежность крепления готового изделия согласно чертежу;						
16	б) покрытие гаек, головок и выступающей резьбы болтов грунтом согласно чертежу;						
17	в) покрытие гаек, головок и выступающей резьбы болтов краской под цвет окраски конструкции (если						

Дубл.
Взам.
Подп.

к/м	Наименование детали, сб.единицы или материала	Код, обозначение	ОПП	ЕВ	ЕН	КИ	Н.расх.
к/м 01	предусмотрено чертежом);						
02	г) отсутствие механических повреждений готового изделия и деталей крепления;						
03	д) чистоту выполненного монтажа и рабочей зоны						
04							
05							
06							
07							
08							
09							
10							
11							
12							
13							
14							
15							
16							
17							

Дубл.			
Взам.			
Подл.			

Разраб.			
Н. контр.			

Установка готового изделия в отверстие и фланцем на плоскость каркаса с креплением болтами

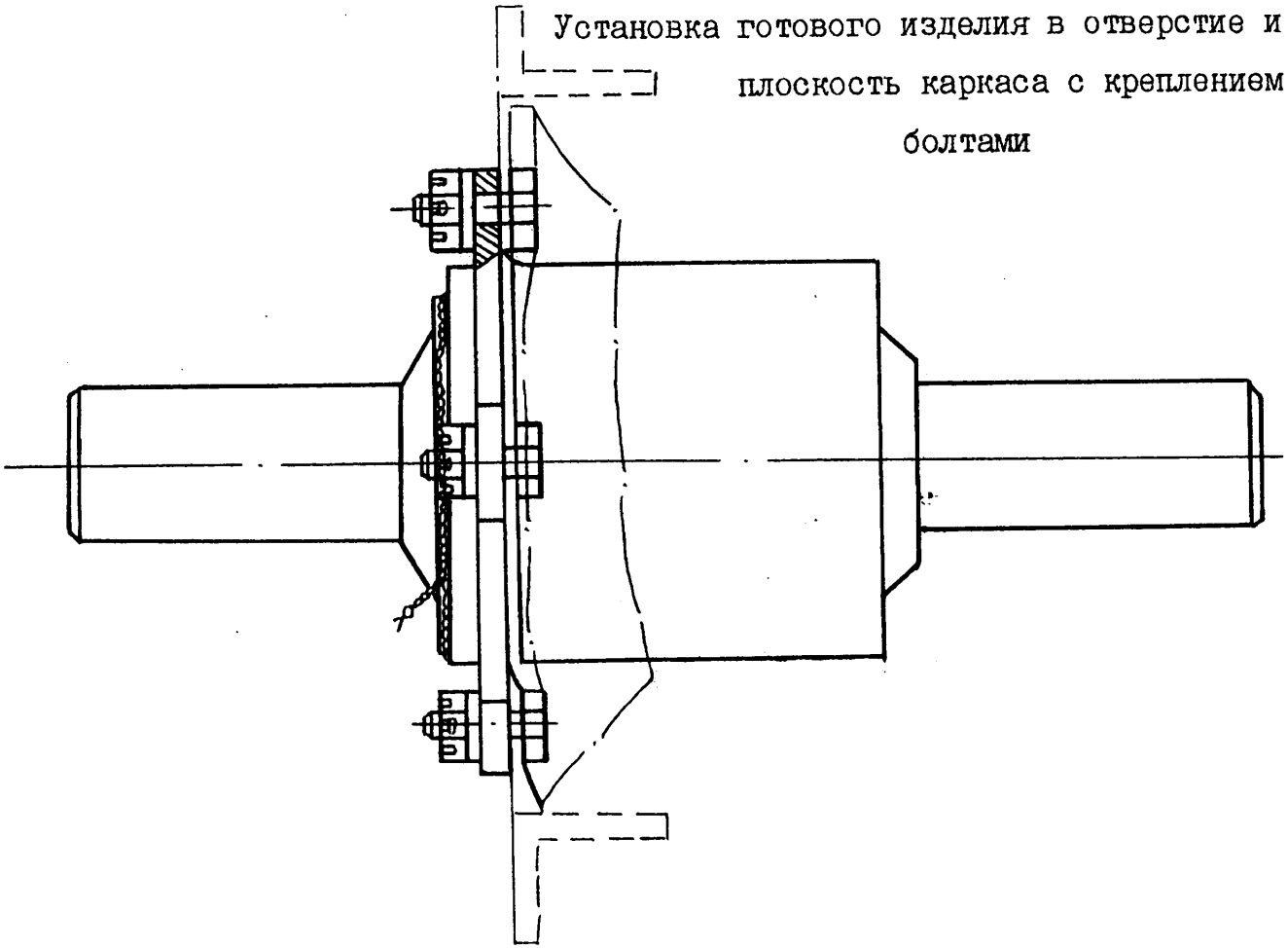

ИНФОРМАЦИОННЫЕ ДАННЫЕ

РАЗРАБОТАН И ВНЕСЕН Научно-исследовательским институтом технологии и организации производства (НИАТ)

ИСПОЛНИТЕЛИ инженер-технолог I кат.Макота Н.Д., инженер-технолог II кат.Пронина Л.И.

УТВЕРЖДЕН И ВВЕДЕН В ДЕЙСТВИЕ РАСПОРЯЖЕНИЕМ МИНИСТЕРСТВА

№ 087-16 от 25.10.90

ЗАРЕГИСТРИРОВАН

за № _____ от _____ 19____ г.

ВЗАМЕН ОСТI 4I74I-78

ССЫЛОЧНЫЕ НОРМАТИВНО-ТЕХНИЧЕСКИЕ ДОКУМЕНТЫ

Обозначение НТД, на который дана ссылка	Номер пункта, подпункта, перечисления, приложения
ГОСТ 72I4-72Е	пер.2
ГОСТ I0597-87	пер.3, 8, 9
ГОСТ 2839-80Е, ГОСТ II737-74Е	пер.4
ГОСТ II680-76	пер.5, 7
ОСТI 4I8I8-80	пер.6