УДК 62-219.134

Группа Д15

ОТРАСЛЕВОЙ СТАНДАРТ

ОСТ 1 11318-73

ВКЛАДЫШ ВЕРХНИЙ
Конструкция и размеры

На 3 страницах

Введен впервые

Распоряжением Министерства от 18 декабря 1973 г. № 087-16

срок введения установлен с 1 января 1975 г.

Несоблюдение стандарта преследуется по закону

1. Настоящий стандарт распространяется на верхний вкладыш, предназначенный для шарнирного соединения.

Инв. № дубликата 1616

Инв. № подлинника

Лист изм. 1 № изв. 6223

Издание официальное

Перепечатка воспрещена

2. Конструкция и размеры верхнего вкладыша должны соответствовать указанным на чертеже.

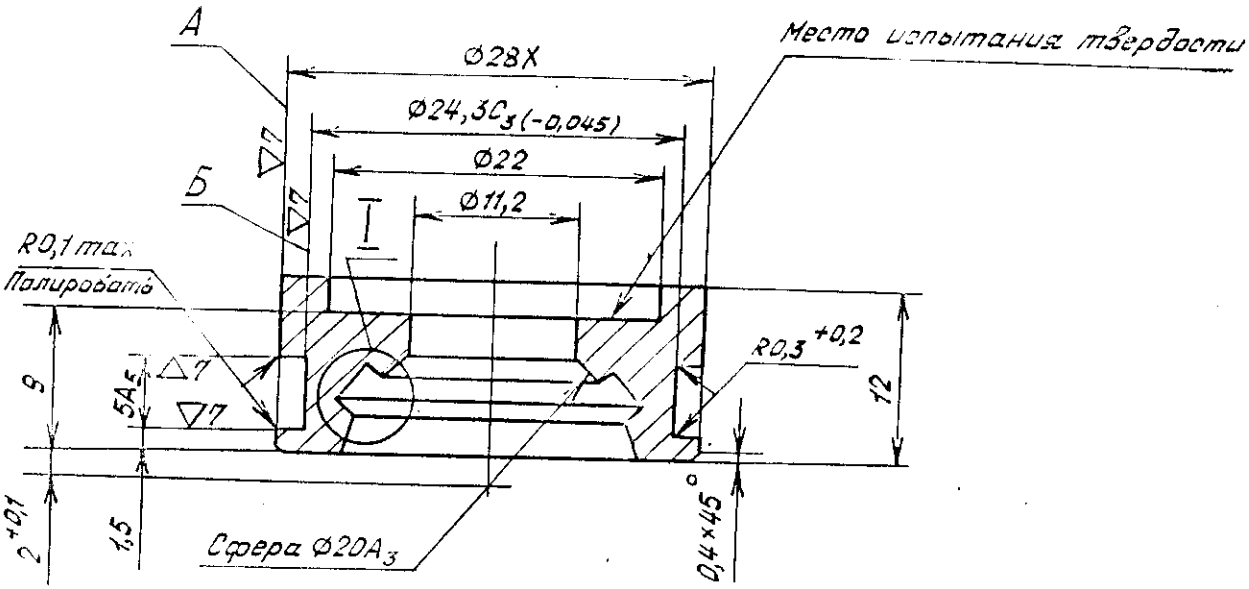

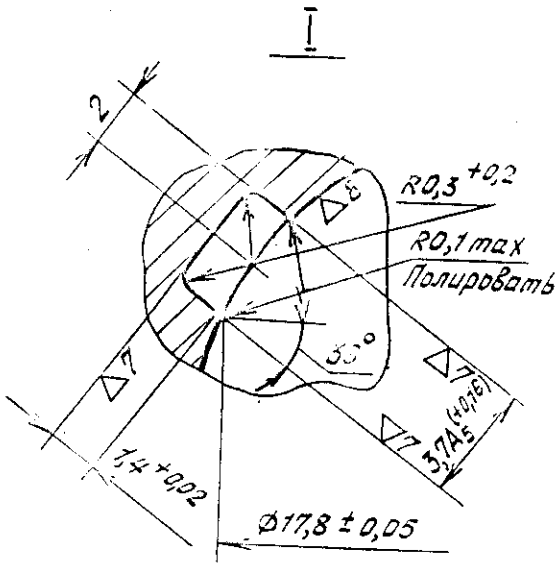

3. Материал: сталь марки 30ХГСА по ТУ 14-1-950-74.

4. Термическая обработка: калить, $\sigma_в$=120±10 кгс/мм^2.

5. Неуказанные предельные отклонения размеров – по 722АТ.

6. Биение поверхности Б относительно поверхности А не должно быть более 0,05 мм.

7. Смещение центра сферы от оси детали не должно быть более 0,03 мм.

Инв. № подлинника | Подп. и дата | Инв. № дубл. | Взам. инв. № 1 | № изв. 6223 | 1616

8. Прилегание сферической поверхности вкладыша с сопряженной поверхностью шарнира по ОСТ 1 11315-73 должно быть по двум непрерывным пояскам шириной не менее 1 мм каждый, начинающимся от края канавки.

9. Покрытие: Хим.Оксфос.гфж*.

10. Маркировать обозначение и клеймить окончательную приемку на бирке для партии деталей.

11. Масса - 24,4 г.

12. Технические условия - по ГОСТ 13977-74.

Наименование и обозначение верхнего вкладыша:

Вкладыш верхний ОСТ 1 11318-73

---

* По действующему в отрасли документу.

Лит.рук. 1
Г. кг. 6223
1016
Инв. К подлиннику
Инв. К подлиннику