Лит. изм.	а	2	3	4	5	6
№ изв.	5593	6704	6931	7502	8715	10541

Инв. № дубликата

Инв. № подлинника 498

УДК 683.338.2:629.7.042 3

Группа Д-15

ОТРАСЛЕВОЙ СТАНДАРТ

ЗАМОК ДЛЯ СКЛАДНЫХ ДВЕРЕЙ

ОСТ 1 00555-72

Технические условия

На 6 страницах

Введен впервые

Проверено в 1982 г.

Проверено в 1987 г.

ОКП 75 9560

Распоряжением Министерства от 7 июня 1972 г. № 087-16

срок введения установлен с 1/XII 1972 г.

Несоблюдение стандарта преследуется по закону

Настоящий стандарт распространяется на замок для складных дверей (в дальнейшем – замок), предназначенный для запирания створок складных дверей самолетов и вертолетов.

Издание официальное

ГР 1302 от 27.06.72

Перепечатка воспрещена

1. ТЕХНИЧЕСКИЕ ТРЕБОВАНИЯ

1.1. Замок должен изготавливаться в соответствии с требованиями настоящего стандарта по рабочим чертежам, утвержденным в установленном порядке, в двух исполнениях: правый и левый.

1.2. Основные размеры замка должны соответствовать указанным на чертеже.

Правый – изображен, левый – зеркальное отражение

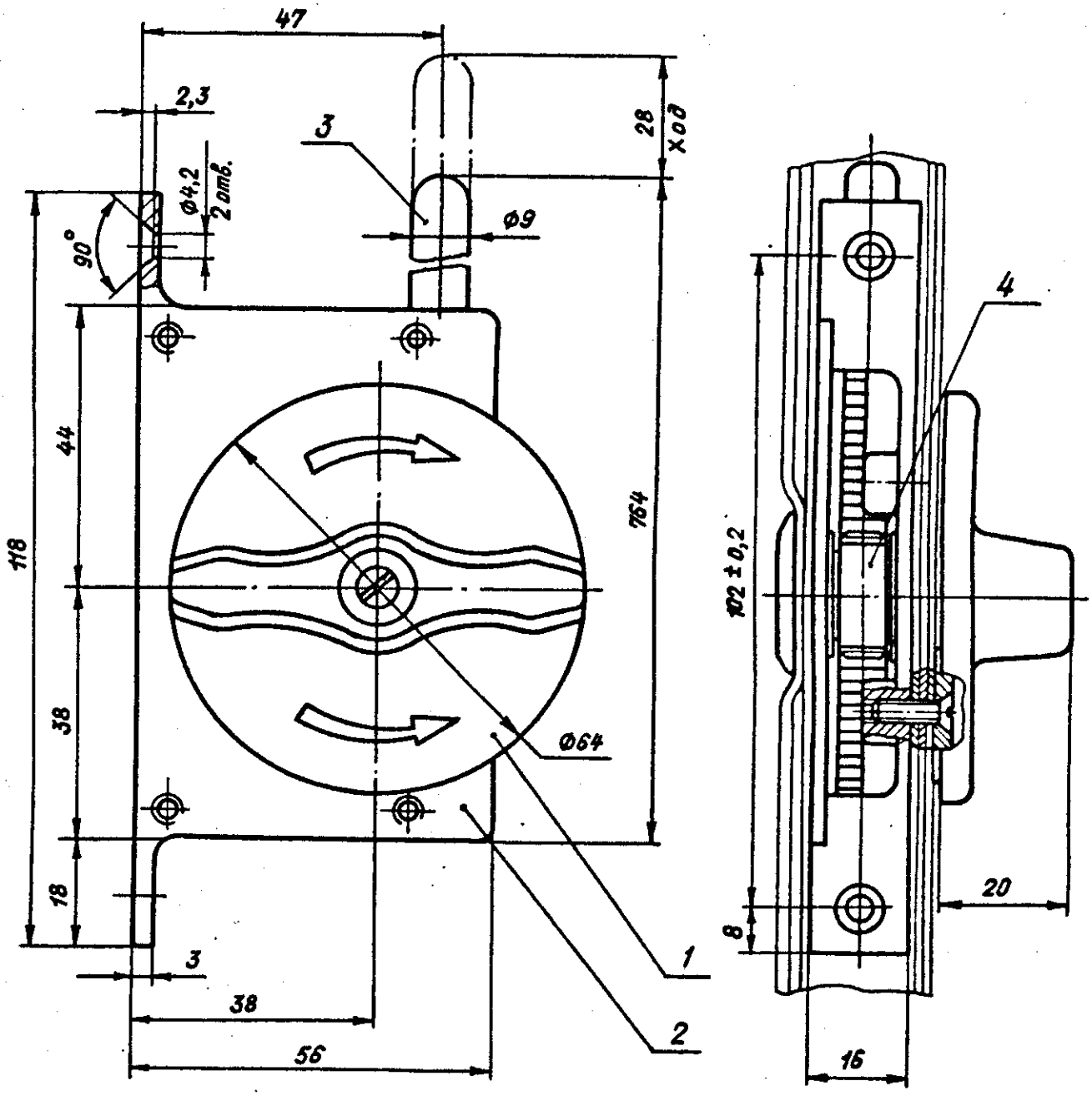

1 – ручка; 2 – корпус; 3 – шток; 4 – шестерня

1.3. Неуказанные предельные отклонения размеров, формы и расположения поверхностей – по ОСТ 1 00022-80.

1.4. Материалы и покрытия всех элементов замка должны обеспечивать:

а) устойчивость к изменению температуры окружающего воздуха от плюс 60 до минус 60°С;

б) коррозионную стойкость при влажности окружающего воздуха 95-98% и температуре 40°С.

Лит.изм. 5
№ изв. 8715
498
Инв. № дубликата
Инв. № подлинника

1.5. Замок должен сохранять работоспособность после 10 000 срабатываний.

1.6. Масса замка не должна превышать 0,35 кг.

2. ПРАВИЛА ПРИЕМКИ

2.1. Замки предъявляются к сдаче партиями. Количество замков в партии устанавливается предприятием-изготовителем.

2.2. Приемо-сдаточные испытания должны содержать:

- проверку внешнего вида, габаритных и присоединительных размеров каждого замка;
- проверку работоспособности каждого десятого замка.

2.3. Периодические испытания проводятся один раз в год по графику, утвержденному руководителем предприятия-изготовителя.

2.4. Периодическим испытаниям подлежат два замка из партии, прошедшие приемо-сдаточные испытания, каждый на следующие виды испытаний:

- ресурсные;
- на влагоустойчивость.

3. МЕТОДЫ ИСПЫТАНИЙ

3.1. Проверка внешнего вида производится визуально. Проверка габаритных и присоединительных размеров проводится универсальным измерительным инструментом.

3.2. Проверку работоспособности проводят путем 2-3 срабатываний. Для этого необходимо собрать замок в приспособлении, имитирующем дверь, повернуть ручку на 180°, установив шток в верхнее крайнее положение; поворотом ручки на 180° в обратном направлении установить шток в крайнее нижнее положение.

3.3. Для проведения ресурсных испытаний один замок разбирается и измеряются истинные размеры деталей замка. Ресурсные испытания проводят согласно п. 3.2 путем 10 000 срабатываний. После этого измеряются фактические размеры деталей замка, определяется степень их износа, о чем составляется акт.

3.4. Испытания на влагоустойчивость проводят в камере в течение 48 ч при температуре 40°С и относительной влажности 95 - 98%. По истечении 48 ч проводится внешний осмотр и проверка работоспособности по п. 3.2.

Лит.изм. 5 6
№ изв. 8715 10541
Инв. № дубликата
Инв. № подлинника 498

3.5. Замки, не выдержавшие периодических испытаний, бракуются, заменяются новыми, которые передаются на повторные испытания. Если один из замков не выдержит повторных испытаний, вся партия бракуется.

4. МАРКИРОВКА, УПАКОВКА, ТРАНСПОРТИРОВАНИЕ И ХРАНЕНИЕ

4.1. Корпус каждого замка должен маркироваться по действующей отраслевой документации.

4.2. Маркировка должна быть четкой и сохраняться в течение всего срока службы замков.

4.3. Все замки перед упаковкой должны быть смазаны авиационным маслом по ГОСТ 21743-76, разбавленным 6 - 10% церезина по ГОСТ 7658-74, или пушечной смазкой по ГОСТ 19537-83.

4.4. Смазанные замки должны быть обернуты парафинированной бумагой по ГОСТ 9569-79.

4.5. Замки при отправке должны быть уложены в деревянные ящики, изготовленные в соответствии с требованиями ГОСТ 2991-85 тип 1, выстланные внутри парафинированной бумагой по ГОСТ 9569-79.

4.6. Упаковка замков, отправляемых в страны с тропическим климатом, должна производится по действующей отраслевой документации.

4.7. Упаковка должна полностью предохранять замки от повреждений при транспортировании.

4.8. Масса ящика с упакованными замками должна быть не более 30 кг.

4.9. Транспортирование разрешается любым видом транспорта.

4.10. Антикоррозионное покрытие и упаковка должны предохранять замки от коррозии не менее чем 12 месяцев со дня их отгрузки предприятием-изготовителем, при условии хранения в сухом вентилируемом помещении и сохранности упаковки.

4.11. В каждый ящик должен быть вложен паспорт, удостоверяющий качество поставляемых замков и соответствие их требованиям настоящего стандарта, а также упаковочный лист со штампом технического контроля, подписанный лицом, ответственным за упаковку.

В упаковочном листе должны быть указаны:

- наименование замка и его обозначение;
- количество упакованных замков;
- дата изготовления и упаковки (месяц, год).

Лит. изм. 5 6
№ изв. 8715 10541
Инв. № дубликата
Инв. № подлинника 498

4.12. На ящике или бирке, прибитой к ящику, стойкой краской должны быть нанесены:

- наименование замка и его обозначение;
- количество упакованных замков.

4.13. Замки должны храниться в сухом вентилируемом помещении.

5. ГАРАНТИИ ИЗГОТОВИТЕЛЯ

5.1. Изготовитель гарантирует соответствие замков требованиям настоящего стандарта при соблюдении условий эксплуатации и хранения, установленных стандартом.

5.2. Гарантийный срок эксплуатации - 5 лет со дня ввода в эксплуатацию.

Лист.изм 5
№ изв. 8715
Инв. № дубликата
Инв. № подлинника 498

ЛИСТ РЕГИСТРАЦИИ ИЗМЕНЕНИЙ

№ изм.	Номера страниц				Номер "Изв. об изм."	Подпись	Дата	Срок введения изменения
	Изменённых	Заменённых	Новых	Аннулированных				